MS-R

K.I.T. 金沢工業大学　夢考房

撤去&探査機

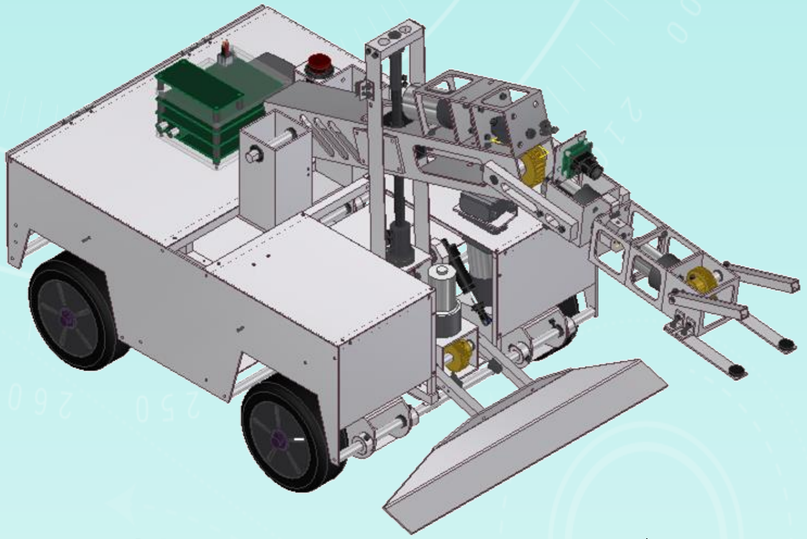

1号機　Pheasant（フェザント）
2号機　Ibis（アイビス）

救助機

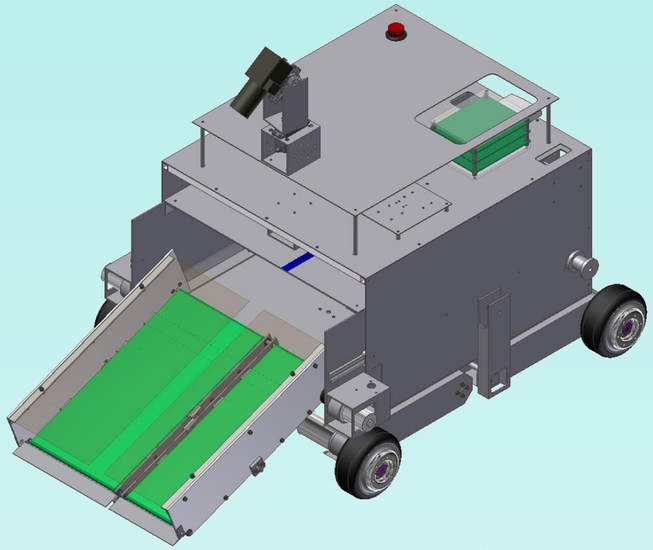

3号機　Parrot（パロット）
4号機　Raven（レイブン）

多数のセンサーを機体に搭載して
操縦者をサポート！