MS-R

金沢工業大学　夢考房

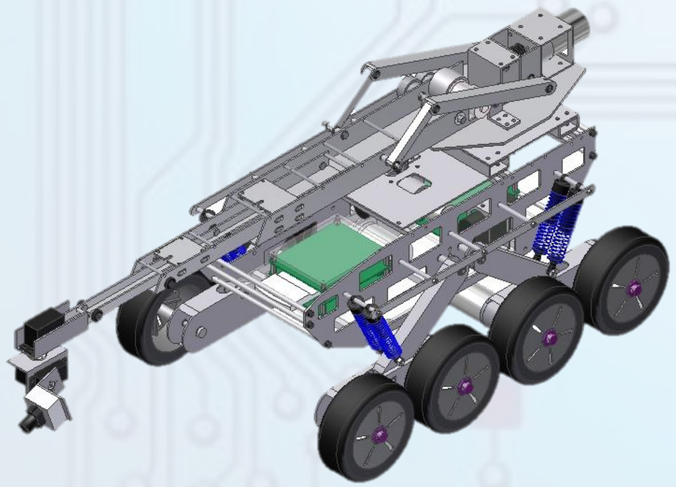

1号機　Doberman（ドーベルマン）
探査機

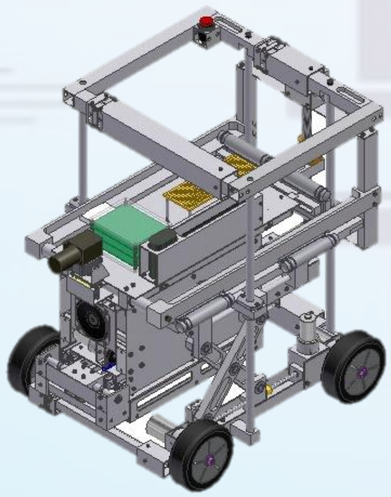

2号機　Kuvasz（クヴァーズ）
救助機

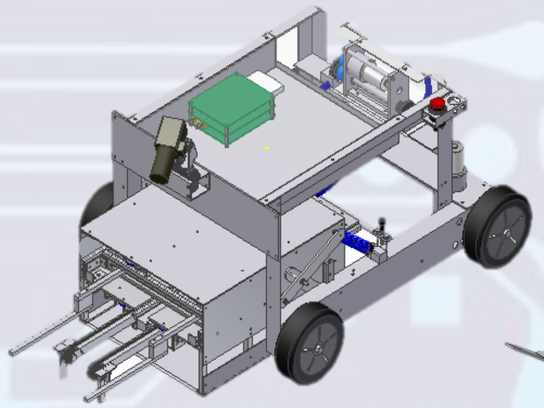

3号機　Husky（ハスキー）
救助機

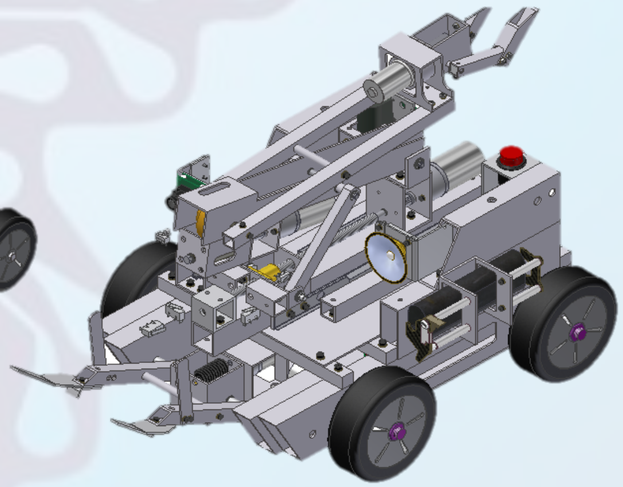

4号機　Mastiff（マスティフ）
撤去機