神戸大学　六甲おろし

私たち神戸大学六甲おろしは神戸大学工学部に所属する学生によって構成されています。レスコン出場も今回で8度目となりました。今大会では「100%の信頼性」というコンセプトを掲げ、あらゆる面で信頼性の高いレスキュー活動を目指してきました。これまで培ってきたノウハウとチームの団結力を武器に、ダミヤン全体救助目指して頑張ります！

1号機：Altair（アルタイル）
シンプルな機構の中にキラリと光る
高機能！前方に抱かかえ式救助アーム、
後方にガレキ撤去アームを搭載！

2号機：Deneb（デネブ）
ガレキ除去から救助まで器用にこなす
双腕独立アームと可動式ベッドが特徴！
瞬く間に救助完了！

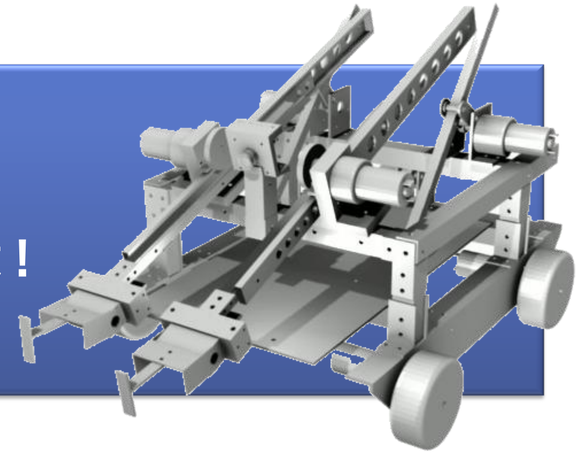

3号機：Vega（ベガ）
前後に大きく伸縮可能なベッド一体型
アームとパワーリフト機構を搭載！
狭所からの救助にて最も輝きを放つ！

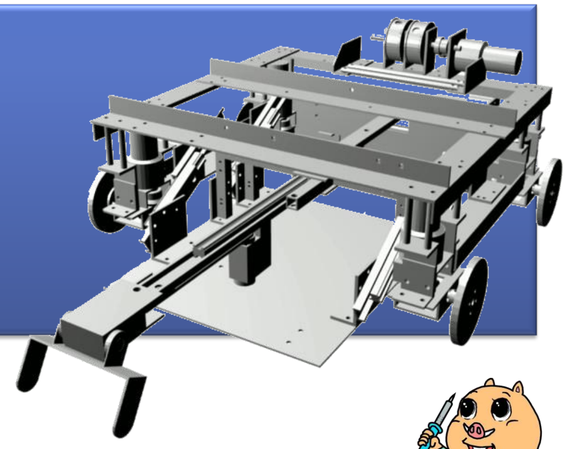

←六甲おろし活動ブログ更新中！