レスキューロボットコンテスト実行委員会

１．無線カメラ

（１）概寸図

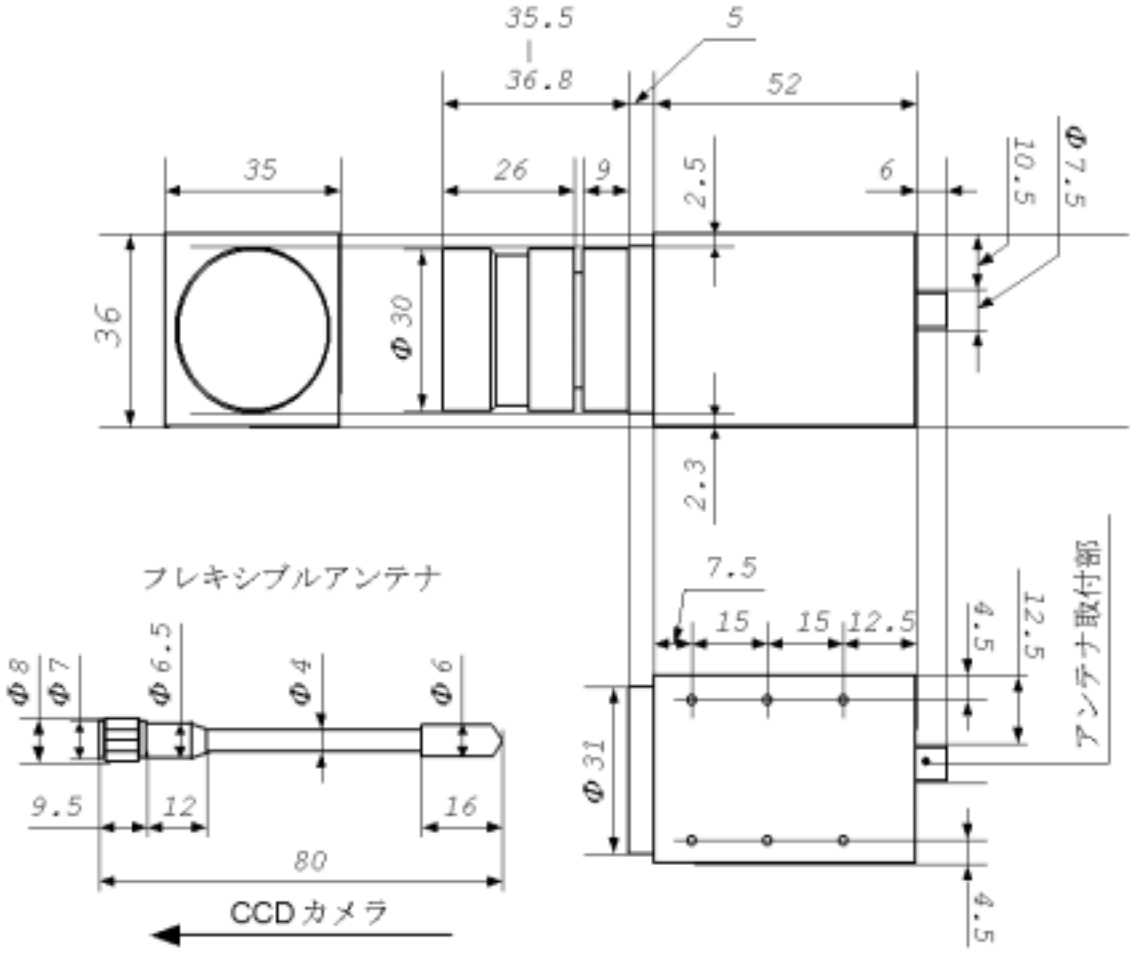

（２）概略仕様

A．ＣＣＤ部：　　68 万画素 1/3 インチカラーＣＣＤ

B．送信周波数：　　1.2GHz 帯

C．重量：　　100g