レスキューロボットコンテスト実行委員会

１．無線カメラ

（１）　概寸図

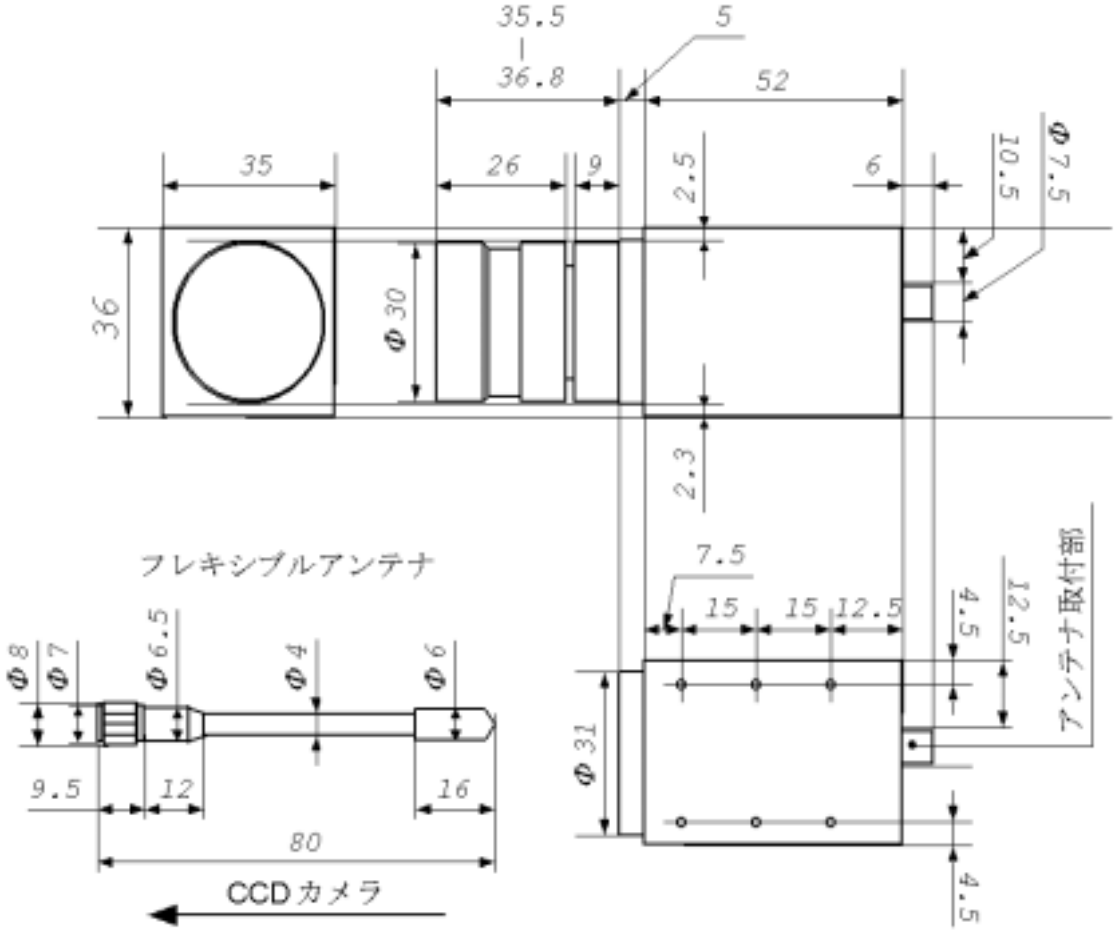

（２）概略仕様

Ａ．ＣＣＤ部：　　６８万画素１／３インチカラーＣＣＤ

Ｂ．送信周波数：　　1.2GHz 帯

Ｃ．重量：　　100ｇ