六甲おろしシニア
神戸大学

平均年齢がかなり高いメンバー構成

[抱　負]

様々な災害現場（板上フィールドだけではなく、土砂、砂地、砂利、雪上、芝上ほか）でも活動できるスパイラルドラム駆動システムを搭載したロボットがダミヤンを救助する様子をぜひ見ていただきたい

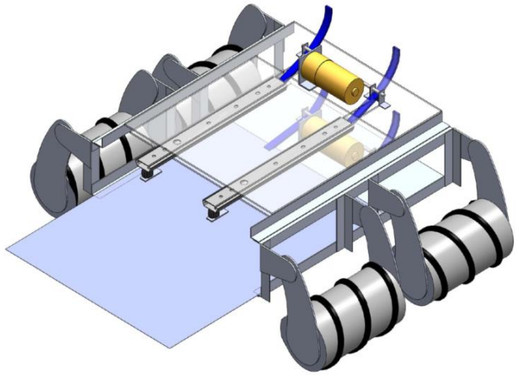

１号機『 ﾐｽﾀｰ **レスQ** 』

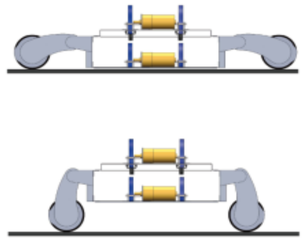

レベル調整機構

駆動輪の腕が踏ん張って
本体高さを0～100mm上・下
させて, 家瓦礫内ダミヤンを救助

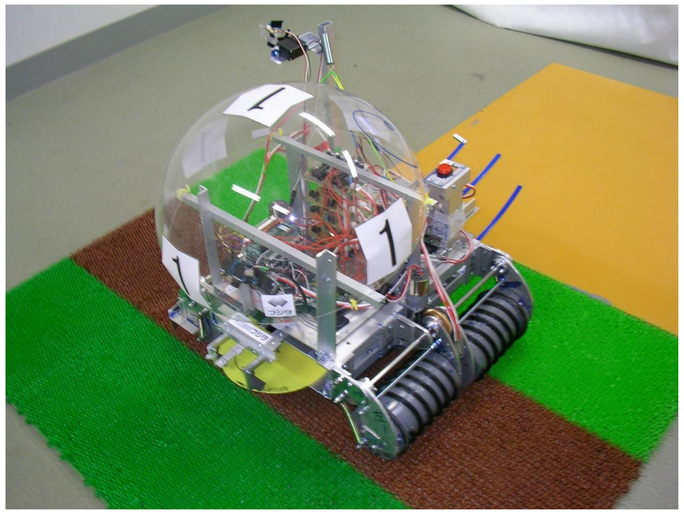

１号機『ﾐｽﾀｰ **レスQ**』（予選時）

昨年の予選では、スタートもできずに、
一度も姿を見せることなく敗退したので、

ベールを脱いだ
「幻のロボット」

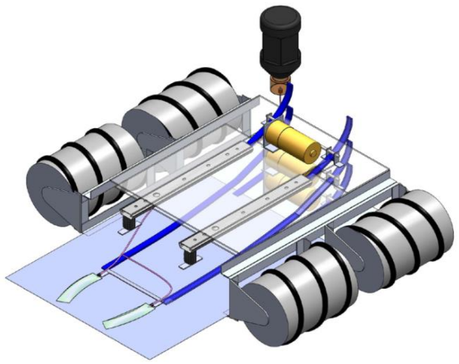

２号機『 **レスQ**ちゃん 』

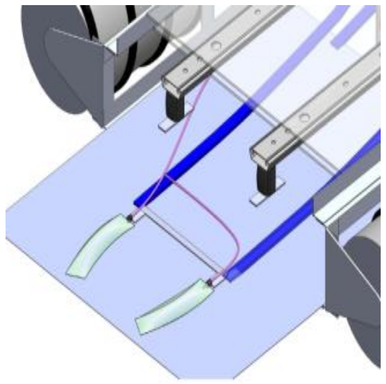

エア・バッグアーム

エア･バッグアームで優しく
抱き上げるように
持ち上げてダミヤンを救助

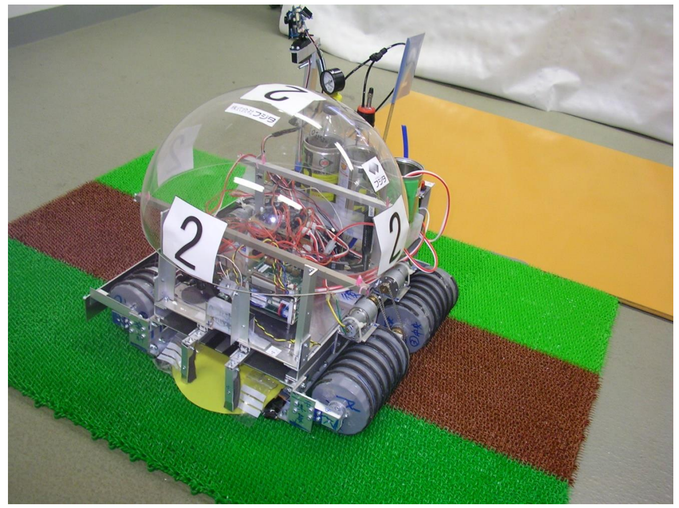

２号機『**レスQ**ちゃん』（予選時）