TRC: Tokyo Robotics Collegium

関東社会人研究者有志団体

1号機：
救助ロボット

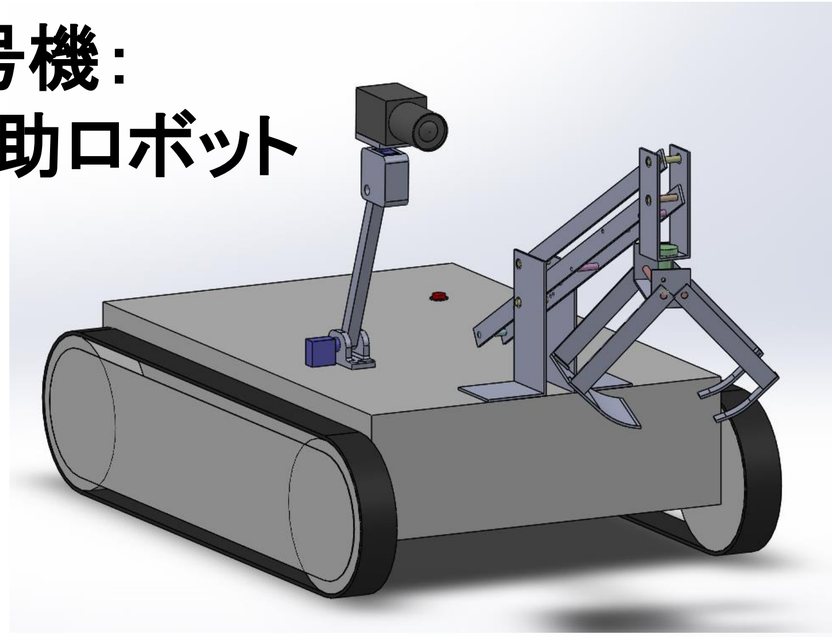

2号機：
搬送ロボット

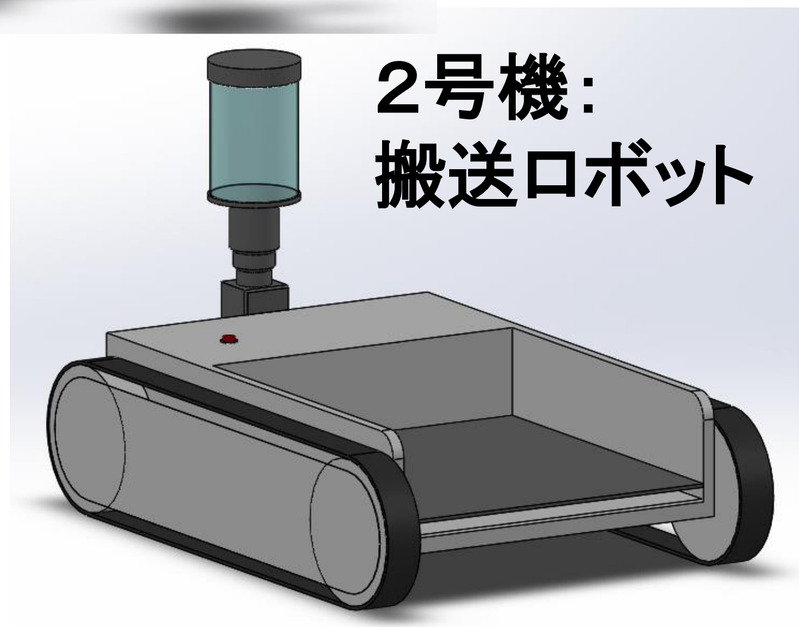

チームの人数は少ないですが
丁寧で、迅速な活動を目指します！