がんばろうKOBE

神戸市立高専

1号機　Roly Poly (ロリーポリー)
サスペンション搭載クローラ走行救助特化機

2号機　Caravan (キャラバン)
4自由度ハンド搭載4輪走行万能機

3号機　Scamper (スキャンパー)
マルチコプター搭載4輪走行支援救助機

4号機　Klein (クレイン)
マスタースレイブ搭載4輪走行万能機

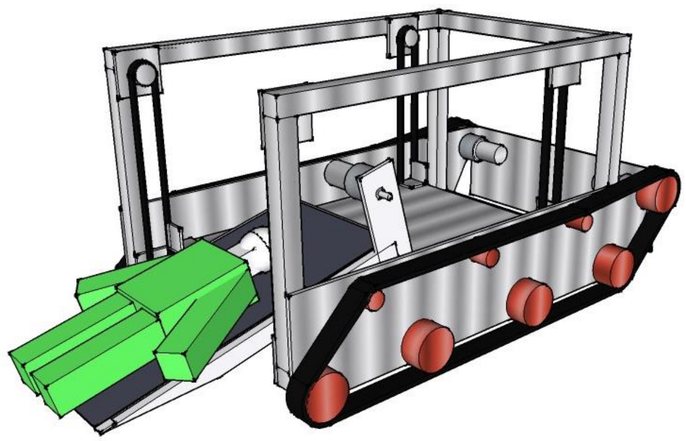

1号機

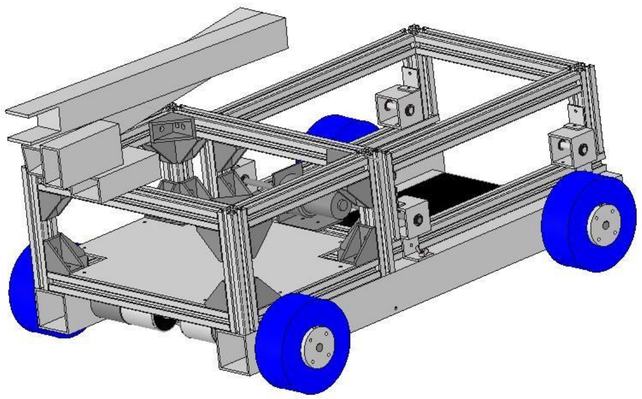

2号機

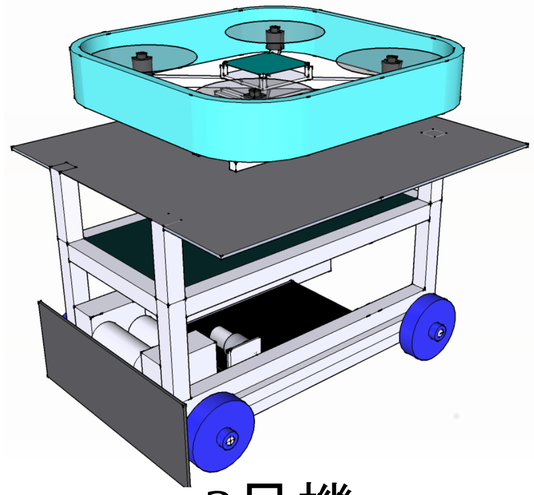

3号機

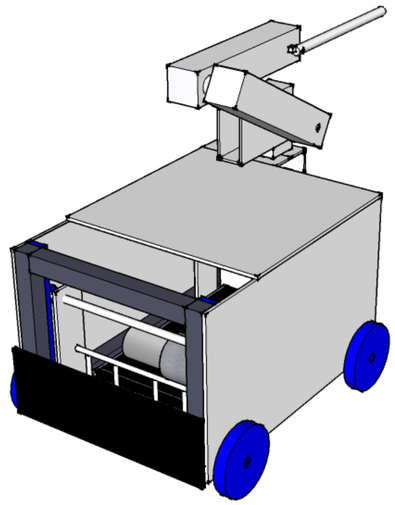

4号機

培ってきた技術と経験を活かし，レスキュー工学大賞を目指します