IPL0x14

会津大学　コンピュータ理工学部

<機体のコンセプト>

1.「操作の正確性」　2.「迅速な行動」

第一号機：ポストス

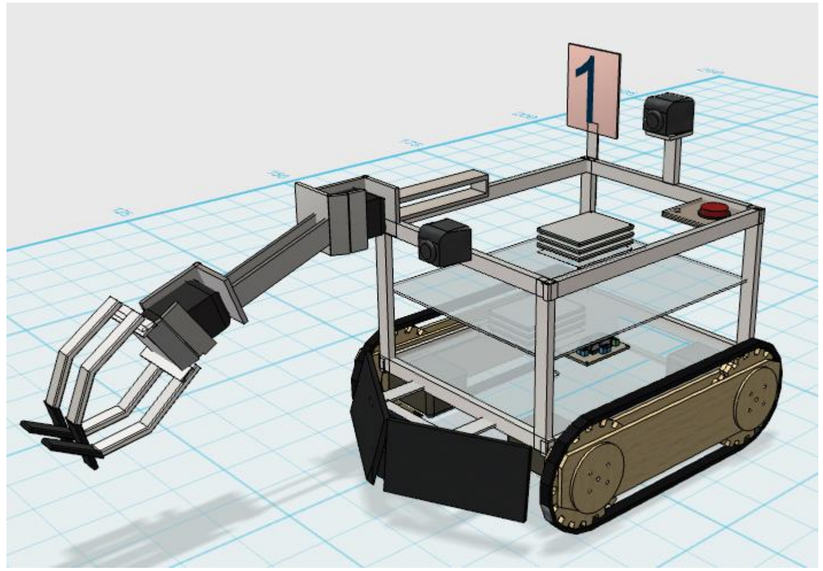

救助対象の探知・
がれき除去

第二号機：アトス

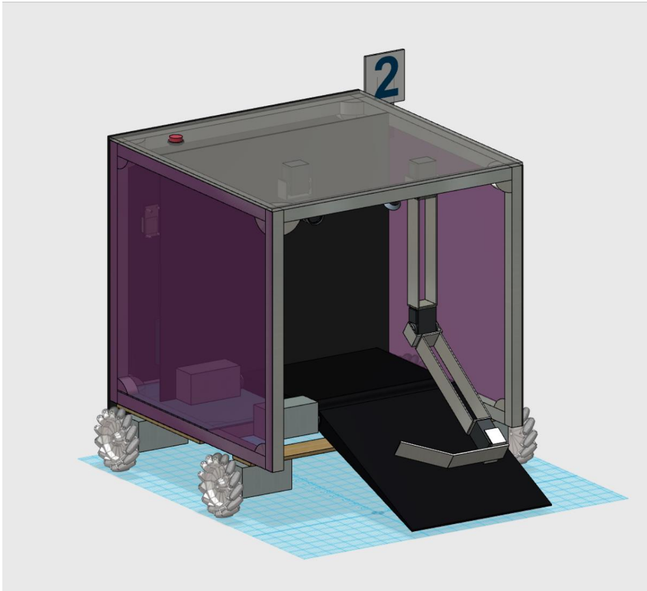

救助対象の救助・
識別・搬送

第三号機：アラミス

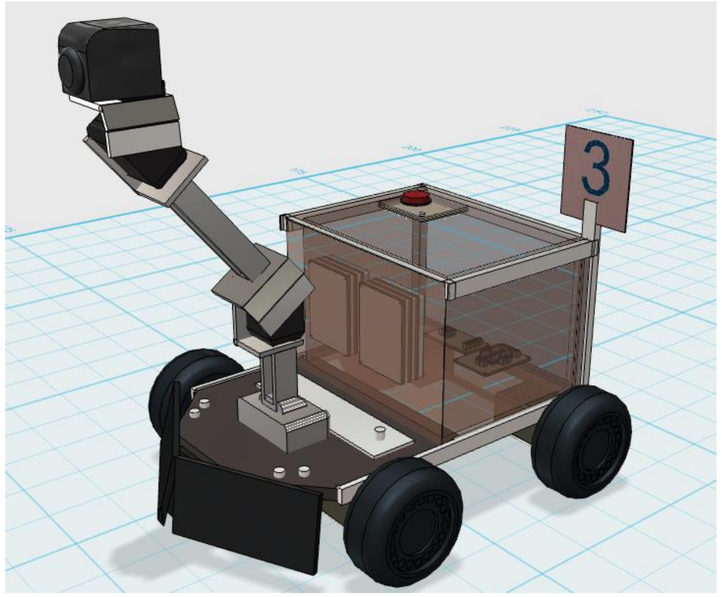

視界の確保