チーム名	団体名
アンダス	広島大学教育学部

＊チーム名の由来

新しいアイデアを考える

↓

新しい**案**を**出す**。 ⇒ **アンダス**

＊チームの紹介

私たちは教育学部の技術・情報教育学講座の学部生と大学院生です。

私たちは技術や情報の教員になるために技術分野・情報分野を幅広く横断的に学習しています。そこで、金属をはじめとして木材やプラスチックといった様々な材料の特性を学んでいることや加工に関する技術・設備を持っていることを長所とし、金属だけでロボットを製作するのではなく、様々な材料の特性を活かしたバラエティ豊かなロボットを製作します。

また、小・中学生を対象にレスキューロボットコンテストを主催しており、その中で小・中学生が考えたキラリと光るアイデアに触れてきました。今まで見てきた様々なアイデアや考え方を踏まえ、柔軟な発想で考えた新しい案を集結させたロボット達で今回は挑みたいと思います。

＊チームのアピールポイント

私たちは今回、今までのレスキューロボットコンテストに出ていない案を考えました。実際の災害現場でロボットを使用するならば、カメラを使うことは頻繁にあると考えられるため、特にカメラについて工夫を凝らしました。具体的には「歩道橋を利用したカメラロボット」や「カメラロボットを利用するロボット」です。これらのロボットに特に注目してもらいたいと考えています。もちろん被災者のことも忘れずに考えており、「優しく助ける」ことを第一に考えています。

チーム名	団体名
アンダス	広島大学教育学部

＊レスキュー活動上の特徴（図などを使ってわかりやすく書いてください）

新提案!!

その1 歩道橋を利用!!

いままで歩道橋は障害物として見られてきました。しかし、その考えを１８０度変え、むしろ有効利用しようと考えました。
そこで歩道橋にカメラを取り付け、固定カメラを増やしヘリテレと共に状況把握をより詳しく、そしてより早く被災者を発見します！

その2 ロボットがロボット利用

ロボットは操縦するもの、そこから更に発展しロボットは自分で動くもの。ロボットに対する考えは日々進歩してきました。
ついにロボットは人が扱うだけでなく、ロボットはロボット同士協力し合い被災者を素早く発見し、ロボットの長所を生かしあい救助します！

レスキューの流れ

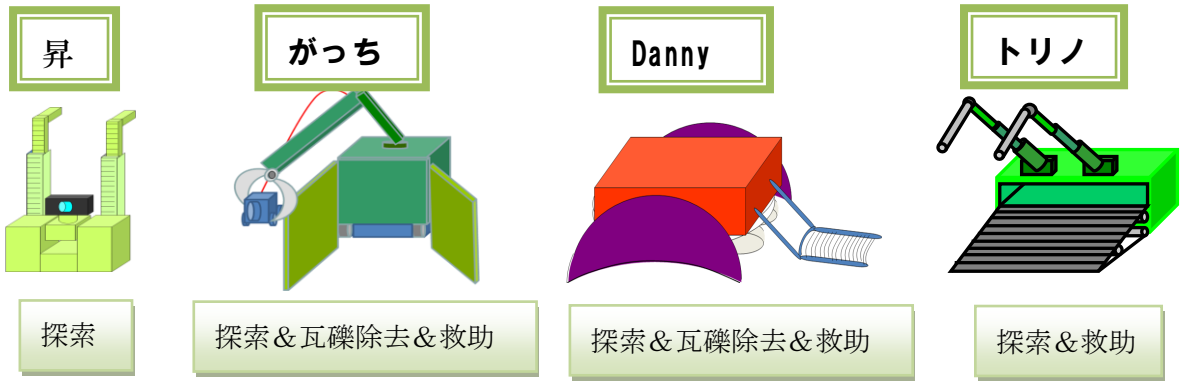

①－A「がっち」が「昇」を歩道橋まで運ぶ
②－A「トリノ」はそれについていき被災者を探索・救助を行う
①－B「Danny」は状況に応じて高台の被災者探索・救助を単独で行う
②－B「Danny」は高台を探索後、市街地の探索・救助を行う
③「昇」で情報収集を行い、「がっち」で道路の瓦礫を整理し、「トリノ」が優しく被災者を救助する

チーム名	団体名
アンダス	広島大学教育学部

第	ロボット名（フリガナ）	ロボットの構成		
		移動	基地	受動
1 号機	昇（ノボル）	０台	１台	０台

＊ロボットの重要な機能（箇条書きで２つ，具体的に示してください）

・歩道橋をつかむ伸縮アーム

・周囲を見渡す３自由度のカメラ

＊ロボットの概要（図などを使ってわかりやすく書いてください）

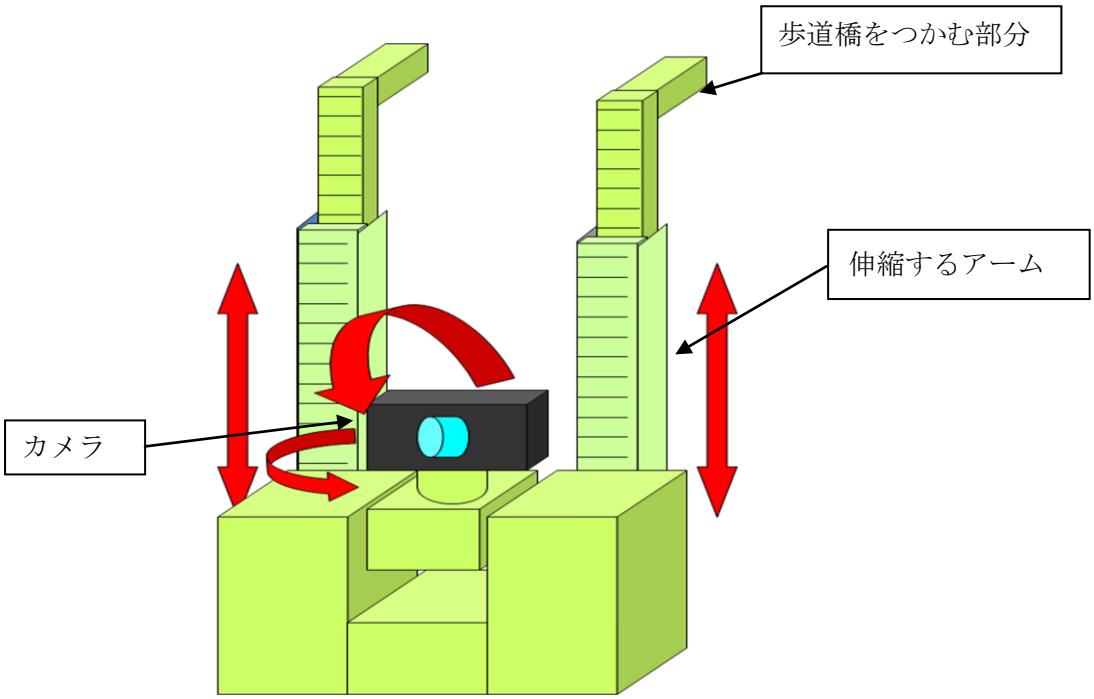

歩道橋にぶら下がり低いところから状況を写したり歩道橋に上がり高所から広く見渡したりできる

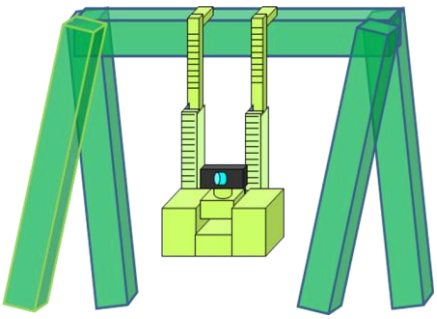

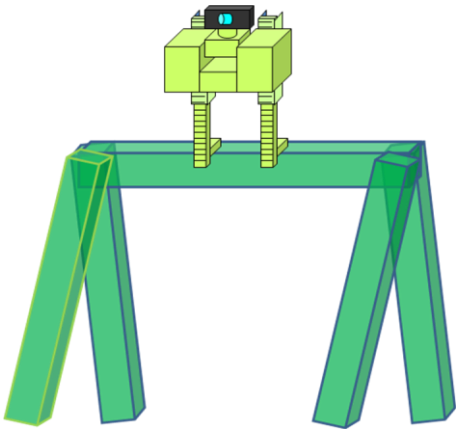

チーム名	団体名
アンダス	広島大学教育学部

第	ロボット名（フリガナ）	ロボットの構成		
		移動	基地	受動
2 号機	がっち（ガッチ）	3 台	0 台	0 台

＊ロボットの重要な機能（箇条書きで２つ，具体的に示してください）

・自走式小型カメラ

・子機を持ち上げたり瓦礫を除去したりするためのアーム

＊ロボットの概要（図などを使ってわかりやすく書いてください）

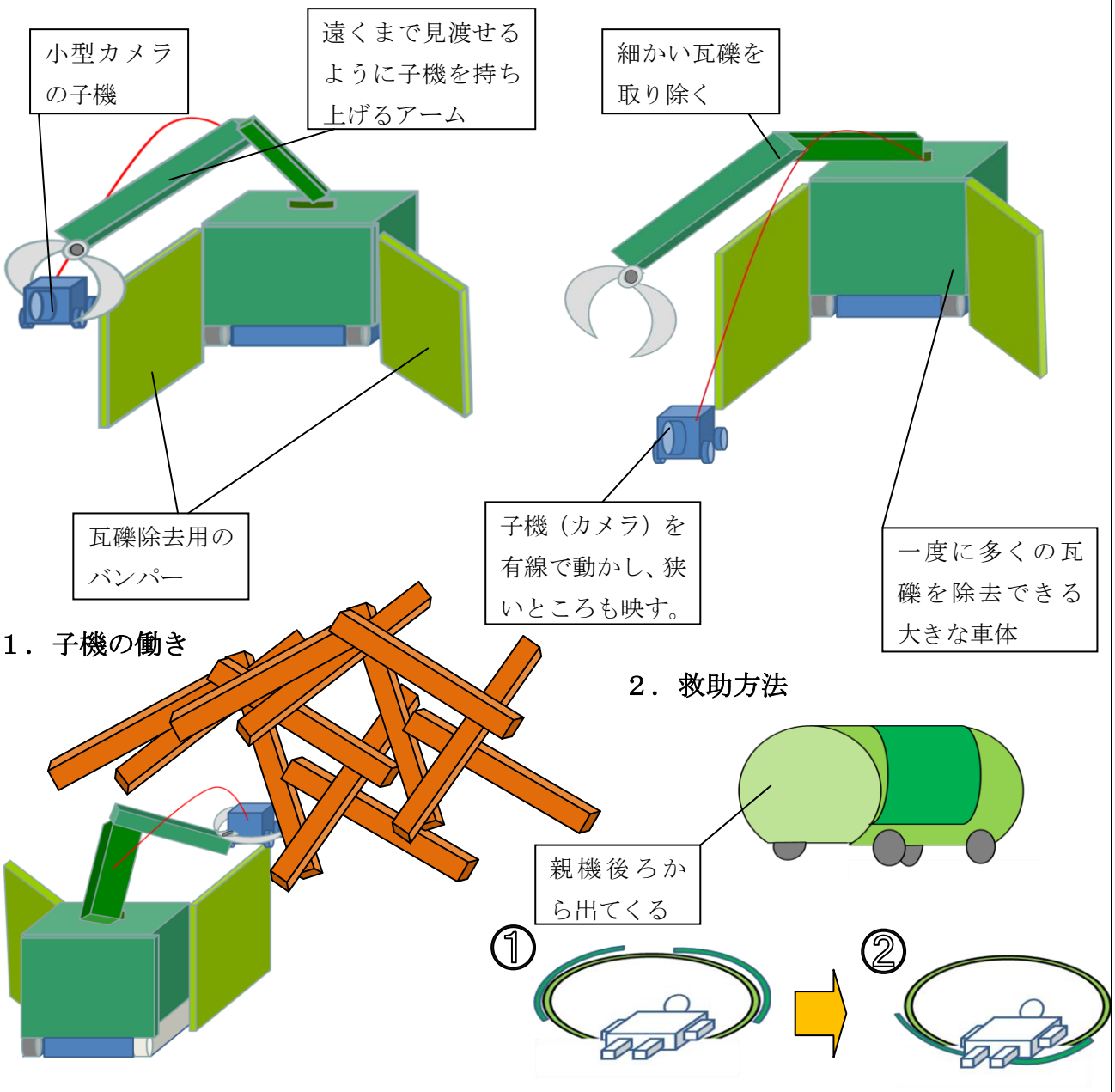

狭い所にもカメラが入り込むので中まで見える

↓

被災者が見えやすい！救助しやすい！

ロボットがダミヤンの上に行き左右から板を滑り込ませる

チーム名	団体名
アンダス	広島大学教育学部

第	ロボット名（フリガナ）	ロボットの構成		
		移動	基地	受動
3 号機	**Danny(ダニー)**	1 台	0 台	0 台

＊ロボットの重要な機能（箇条書きで２つ，具体的に示してください）

・瓦礫を確実に横にどけるための、上にあがる瓦礫除けバンパー

・ダミー人形をやさしく助けるために、低速で前後に動くハンモック

＊ロボットの概要（図などを使ってわかりやすく書いてください）

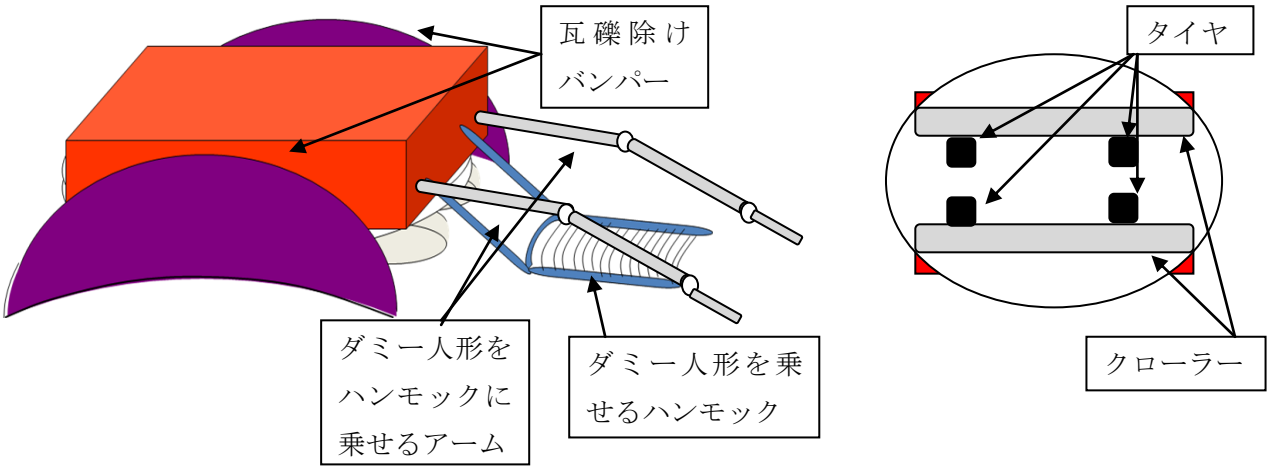

１．瓦礫の除去

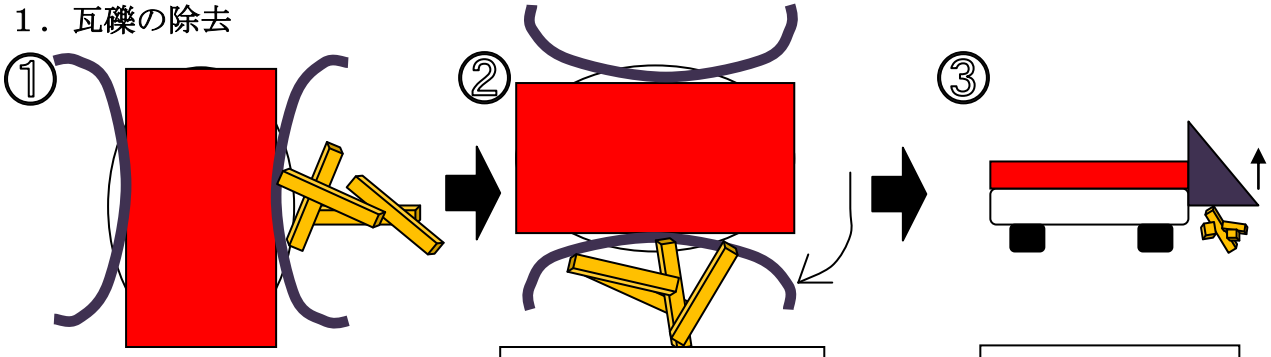

瓦礫除けで瓦礫を集めながら進む

瓦礫がたまったら車体を 90 度回転させ、瓦礫を横に移動させる

瓦礫除けを上にあげる

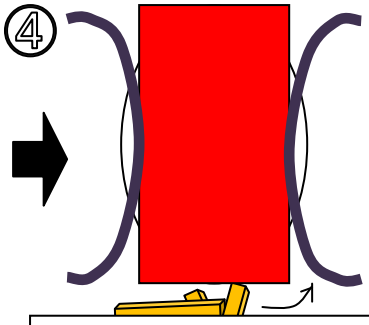

瓦礫除けをあげたまま再び 90 度回転し、進行方向を向く。瓦礫除けをもとの位置に戻し進行を再開する

２．救助方法

アームでダミー人形を持ち上げ、その下にハンモックをゆっくり滑り込ませる。⇒*やさしい救助が可能に*

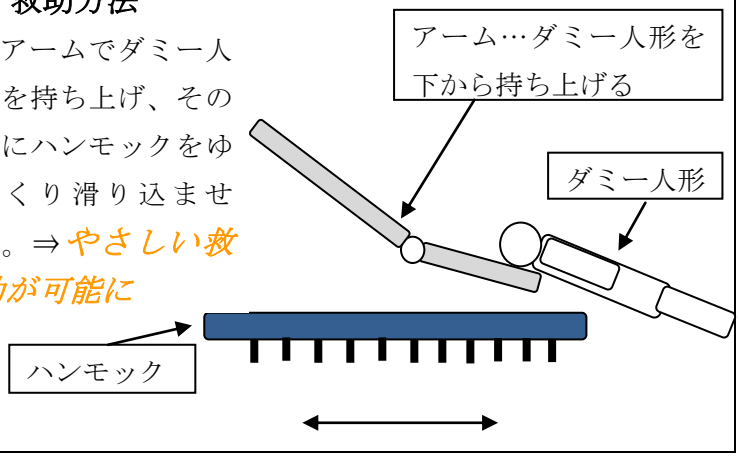

チーム名	団体名
アンダス	広島大学教育学部

第	ロボット名（フリガナ）	ロボットの構成		
		移動	基地	受動
4 号機	トリノ（トリノ）	1台	0台	0台

＊ロボットの重要な機能（箇条書きで２つ，具体的に示してください）

・救助者を取り込むベルトコンベアー

・用途に合わせて替えられるタイヤとクローラー

＊ロボットの概要（図などを使ってわかりやすく書いてください）

上から見た図

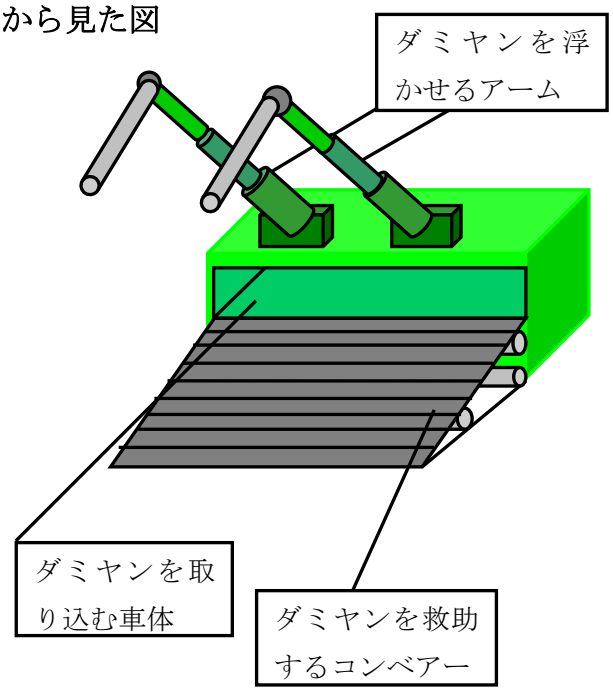

下から見た図

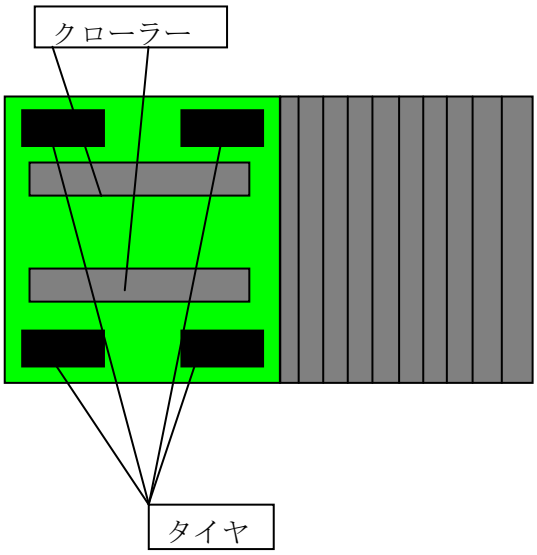

１．救助方法

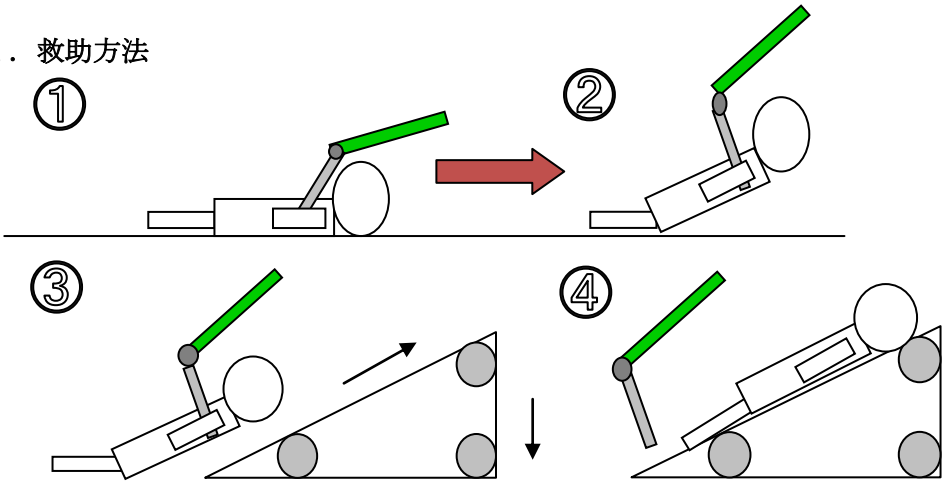

コンベアーに乗ると、アームで引っ張らなくても車体の中に入り込む

引っ張られるより

安心　痛くない