チーム名 とくふぁい！	団体名 徳島大学　ロボコンプロジェクト

応募書類は本選終了後，公開されます．個人情報，メンバー写真等を載せないでください．

＊チーム名の由来

徳島大学生の私たちがひとつのことに挑戦する、という意味で「徳島ファイト！」を略したチーム名にしました。同時に、私たちがレスキュー活動の中で重要だと考える「安全・スピード・正確さ・優しさ・安心」の５つ（five）のテーマの意味も込められています。

＊チームの紹介

徳島大学には、「自らの手でものづくりをしてみたい」「同じ志を持つメンバーを集めて活動したい」という学生を支援する、創世学習開発センターがあります。私たちのプロジェクトもそこを拠点に活動しています。私たちのチームは機械、電気電子、知能情報など、様々な学科に所属するメンバーで構成されており、皆「自分たちの手でロボットを作ってみたい」という思いを胸にこのプロジェクトに所属しています。主に活動しているのは１、２年生と全体的に若いメンバーですが、院生の先輩にアドバイスを頂いたりしながら活動しています。

＊チームのアピールポイント

紹介でも書いたように、私たちのチームには様々な学科に所属するメンバーで構成されており、それぞれ役割を分担して活動しています。また、プロジェクト自体が比較的新しいので、やる事成す事一つひとつが、プロジェクトの、そしてメンバーの経験値となっていきます。このコンテストに出場することで様々な経験を積み、大学の授業だけでは決して学ぶことの出来ない事を学んでいきたいと思っています。また、新しいプロジェクトだからこその柔軟な発想力を活かしていきたいと思っています。

チーム名 とくふぁい！	団体名 徳島大学　ロボコンプロジェクト

＊　**レスキュー活動上の特徴**（図などを使ってわかりやすく書いてください）

私たちのチームは、「一人ひとりを確実に」をコンセプトとしています。現実では状況によっては救助が困難で、時には他の要救助者を優先する、という決断を迫られることがあります。しかし、例えどんな状況の中でも、生存者を発見した際には必ず助けたい、という想いを忘れてはなりません。その想いを私たちはコンセプトに掲げることで、私たちなりにレスキュー活動で必要なものを考えてきました。まず、複数機に同じ機能を搭載し、万が一１機が機能停止をしてしまっても他の機体で代用できる事が必要と考えました。しかし、１機に全ての機能を搭載する万能型だと、構成部品が増え構造が複雑になり故障確率が高くなることが考えられます。また整備等も困難になるので、複数機で機能を分担することにしています。次に、複数のカメラの視点の高さと角度を変えることで死角を無くし要救助者を発見しやすいようにしています。

また、要救助者をアームが上から覆う形になると、要救助者が圧迫感を感じる可能性があるので、救助用アームは上部を棒型にしたり、搬送用ベッドがある２号機には要救助者が閉所であることにより圧迫感を感じないようにするため窓を付けたりする等、要救助者の立場を考えて設計しています。

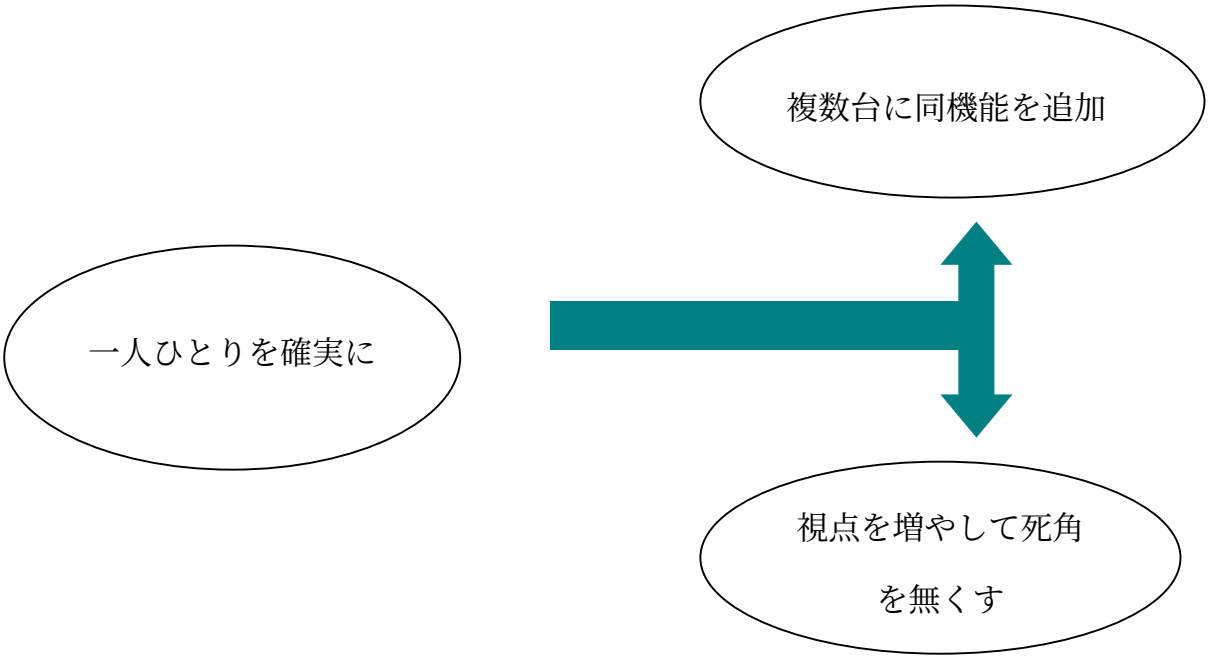

チーム名 とくふぁい！		団体名 徳島大学　ロボコンプロジェクト		
第 1 号機	ロボット名（フリガナ） ゲーター	ロボットの構成		
		移動 １台	基地 台	受動 台

＊ロボットの重要な機能（箇条書きで２つ，具体的に示してください）

・上側に収納可能な爪のついた救助用アーム

・

＊ロボットの概要（図などを使ってわかりやすく書いてください）

主に救出を担当するロボットで、要救助者を救出するためのアームを搭載している。上部のストッパーで要救助者を止め、下部のリフトに乗せて救助する。上部のストッパーは収納することもできる。上部のストッパーと下部のリフトは上下運動する。

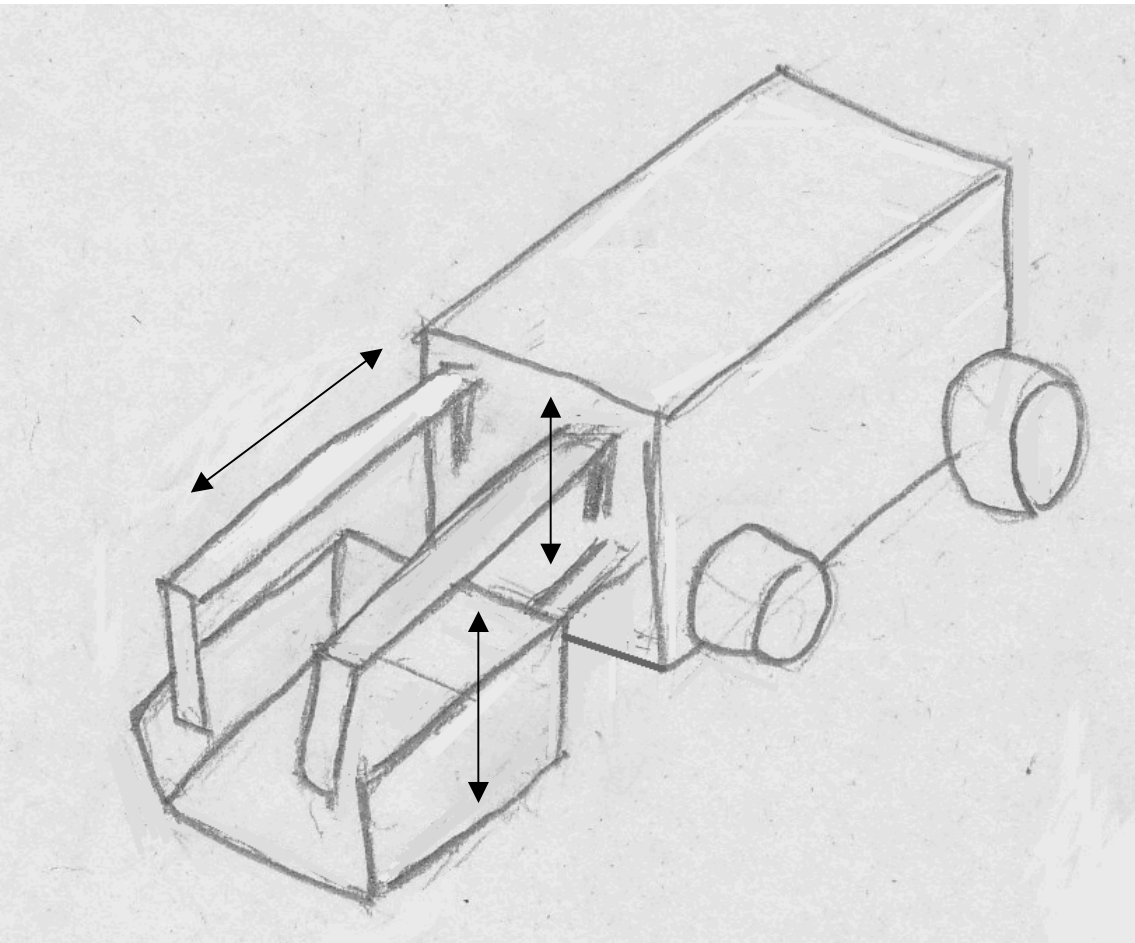

チーム名 とくふぁい！		団体名 徳島大学　ロボコンプロジェクト		
第 2 号機	ロボット名（フリガナ） キャリーン	ロボットの構成		
		移動 1台	基地 台	受動 台

＊ロボットの重要な機能（箇条書きで２つ，具体的に示してください）

・瓦礫除去用アーム

・搬送用ベッド

＊ロボットの概要（図などを使ってわかりやすく書いてください）

主に瓦礫除去を担当するロボットで、瓦礫を除去するためのアームを搭載している。左右に動くだけでなく面を前方に向けることもでき、ブルドーザーのように瓦礫を押し退けたり、ストッパーの代わりになって１号機の救出作業を補助したりすることもできる。

また、本体内に搬送用のベッドも搭載しており、図２のように後方部から運び込むようになっている。要救助者が圧迫感を感じないように上部には窓がついている。

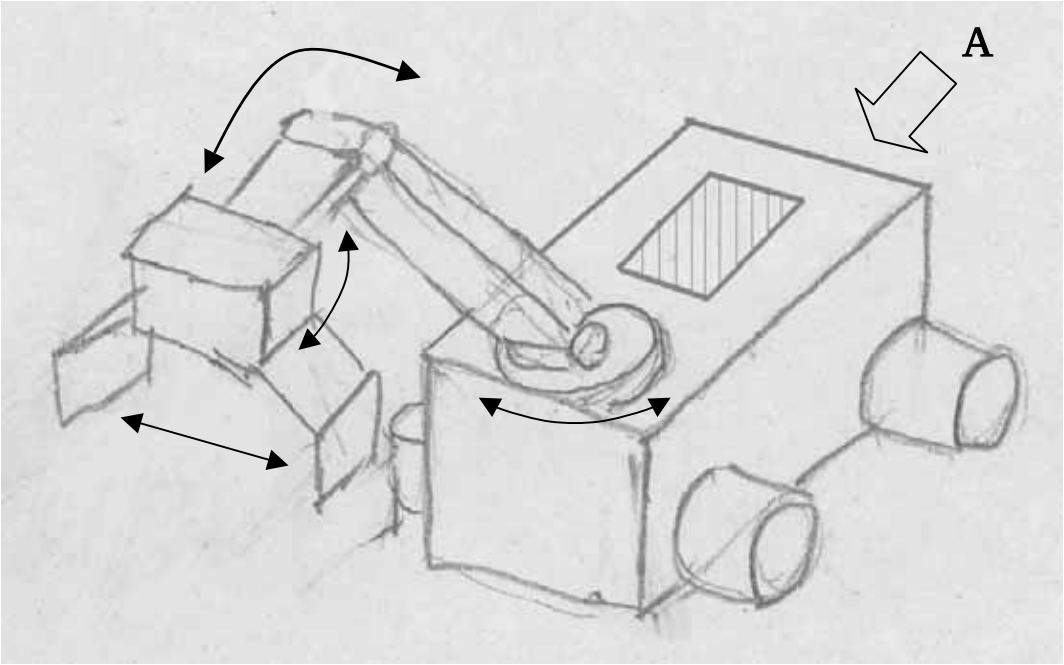

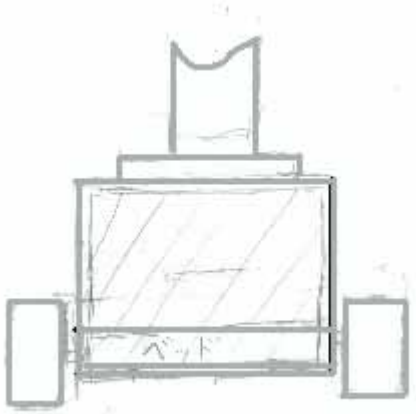

図１，Ａから見た図

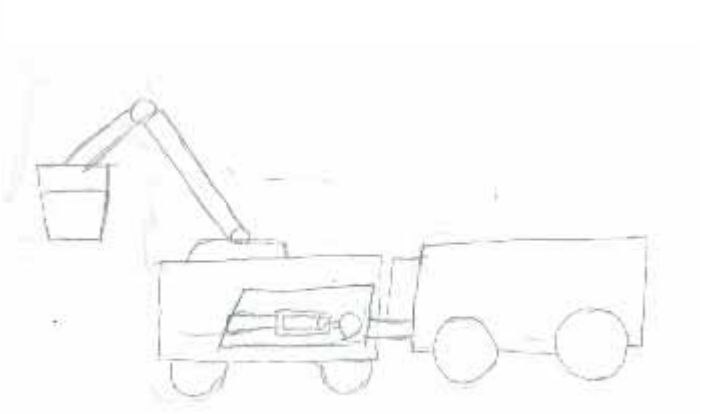

図２

チーム名 とくふぁい！		団体名 徳島大学　ロボコンプロジェクト		
第 3 号機	ロボット名（フリガナ） がんばるー	ロボットの構成		
		移動 1台	基地 台	受動 台

＊ロボットの重要な機能（箇条書きで２つ，具体的に示してください）

・瓦礫除去用アーム

・可動式カメラ

＊ロボットの概要（図などを使ってわかりやすく書いてください）
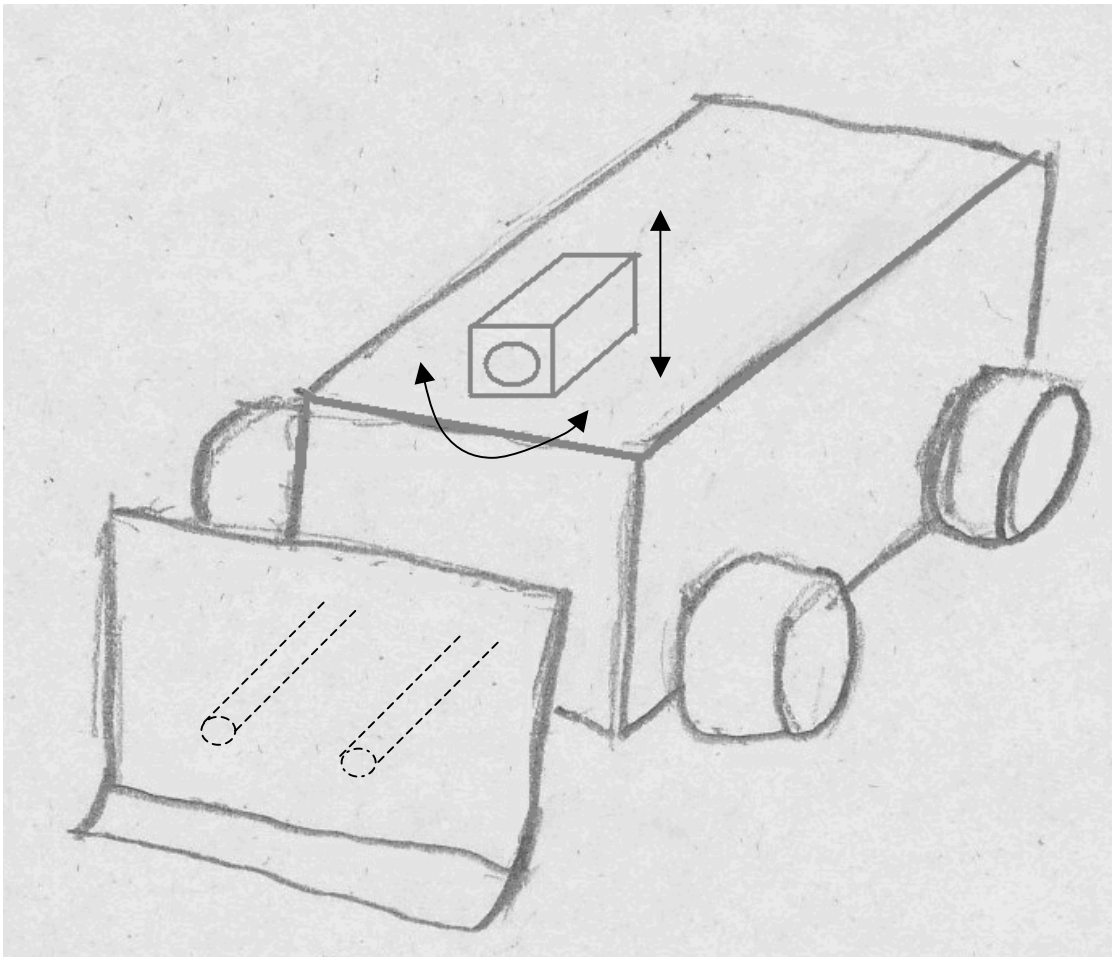
主に瓦礫除去とカメラ補助を担当するロボットで、ブルドーザーのように瓦礫を押し退けるためのアームと、１号機や２号機のカメラの死角をカバーできるように、可動式の補助用カメラを搭載している。また２号機に搭載しているベッドと同型の予備ベッドを搭載している。